SALKOR

Lea, entienda y siga todas las instrucciones de seguridad de este manual antes de usar esta herramienta. La imagen es sólo ilustrativa, el producto puede variar.

MANUAL DE USUARIO

CARRO CRIQUE 2.5 TONELADAS

MODELO

CCP2500

12 MESES GARANTÍA

ORIGEN CHINA

Bulonfer.com/**Salkor**

ÍNDICE

CAPITULO I

Introducción
Normas Generales
Seguridad Eléctrica
Seguridad Personal
Uso Y Cuidado Generales
Reparacion Y Mantenimiento
Información Importante
Cables De Extensión
Inspeccion De Pre Ensamble

CAPITULO II

Aplicaciones Generales
Normas Específicas De Seguridad.
Instalar o Remover Accesorios o Complementos
Uso De La Máquina
Caracteristicas Tecnicas
Despiece

CAPITULO III

Garantía , Términos Y Condiciones

SÍMBOLOS DE SEGURIDAD

	Lea el manual de usuario
	Use protección ocular
	Use protección auditiva
	Use protección respiratoria
	Use casco de seguridad
	Use botas de seguridad
	Use guantes de seguridad

	Símbolo de alerta seguridad
	Riesgo eléctrico
~	Corriente alterna
⎓	Corriente directa
	Aislación Clase II
	Terminales de conexión a tierra
RPM	Revoluciones por minuto$^{(-1)}$

PROTECCIÓN DEL MEDIO AMBIENTE

Separación de desechos: Este producto no debe desecharse con la basura doméstica normal. Si llega el momento de reemplazar su producto o este ha dejado de tener utilidad para usted, asegúrese de que se deseche por separado.
La separación de desechos de productos usados y embalajes permite que los materiales puedan reciclarse y reutilizarse. La reutilización de materiales reciclados ayuda a evitar la contaminación medioambiental y reduce la demanda de materias primas.

INTRODUCCIÓN

LAS CARACTERÍSTICAS DE SU **HERRAMIENTA** HARÁN QUE SU **TRABAJO** SEA MÁS RÁPIDO Y FÁCIL. **SEGURIDAD**, **COMODIDAD** Y **CONFIABILIDAD** FUERON LA PRIORIDAD PARA SU **DISEÑO**, HACIENDO MÁS **FÁCIL** SU **OPERACIÓN** Y MANTENIMIENTO.

ADVERTENCIA
lea atentamente el manual completo antes de intentar usar esta herramienta. Asegúrese de prestar atención a todos los consejos, avisos y las precauciones indicados en el manual.

NORMAS GENERALES

ÁREA DE TRABAJO

Mantenga su área de trabajo limpia y bien iluminada: Mesas desordenadas y zonas oscuras pueden causar accidentes.

No use la máquina en atmósferas explosivas: aléjese de líquidos inflamables, gases o polvo. Toda herramienta eléctrica genera chispas, las cuales pueden provocar incendios.

Observadores y visitantes deben mantenerse lejos de la máquina mientras la está operando: Las distracciones pueden causarle pérdidas de control.

SEGURIDAD

No exponga la máquina a la lluvia o a condiciones de humedad: La entrada de agua en la máquina dañará su equipo y aumentará el riesgo de una falla.

SEGURIDAD PERSONAL

Manténgase alerta: mire lo que está haciendo y use el sentido común cuando esté usando la máquina. No use la herramienta cuando esté cansado o bajo la influencia de drogas, alcohol o medicación. Un momento de distracción mientras está operando la máquina puede tener como resultado una lesión seria.

Vístase correctamente: No use ropa floja o joyería. Recójase el pelo. Mantenga su pelo, vestimenta y guantes lejos de las partes móviles. La ropa suelta, joyería o el pelo largo pueden ser atrapados por las partes móviles.

Evite el arranque accidental: Asegúrese que el interruptor esté en la posición de apagado antes de enchufar la máquina. Llevar la máquina con el dedo en el interruptor de encendido o enchufar máquinas que tengan el interruptor en la posición

ADVERTENCIA
Evite el contacto de su cuerpo con superficies que puedan realizar descargas a tierra tales como mesas metálicas, tuberías, radiadores, y refrigeradores, ya que estos contactos aumentan sus riesgos de una descarga eléctrica a través de su cuerpo.

de encendido aumenta el riesgo de accidentes.

Procure tener siempre control sobre la máquina: No sobre extienda su distancia con la máquina. Utilice calzado y vestimenta de seguridad siempre. Un calzado y vestimenta adecuados permite un mejor control de la herramienta en situaciones inesperadas.

Use el equipo de seguridad específico para la actividad: a realizar. Siempre use protección ocular y Guantes de seguridad. Máscara para polvo, zapatos de seguridad antideslizantes, casco, y/o protección auditiva, bien colocadas y en buenas condiciones.

USO Y CUIDADO DE LA MÁQUINA

Si Ud. no conoce específicamente las funciones, capacidades y riesgos derivados del uso de su máquina: lo invitamos a que se contacte con nuestro soporte técnico antes de utilizarla, Ud. Debe primar su seguridad, integridad física y bienestar ante toda situación.

Use mordazas o cualquier otro dispositivo de soporte para asegurar y apoyar la pieza de trabajo a una plataforma estable: Sostener la pieza de trabajo con las manos o contra su cuerpo es inseguro y puede generar una pérdida de control.

No fuerce la máquina: Use la máquina correcta para la aplicación para cada trabajo. La selección de la máquina correcta realizará mejor y de manera más segura el trabajo para el cual fue diseñada.

No use la máquina si el interruptor de encendido no enciende o apaga: Cualquier máquina que no pueda ser controlada con el interruptor es peligrosa y debe ser reparada.

Desconecte la máquina antes de hacer algún ajuste, cambiar accesorios o guardar la máquina: Estas medidas preventivas reducen el riesgo de que la máquina se encienda accidentalmente.

Almacene las máquinas eléctricas fuera del alcance de los niños y cualquier otra persona que no esté capacitada para su manejo: Las herramientas son peligrosas en manos de usuarios que no están debidamente capacitados para su uso.

Realice el mantenimiento a sus herramientas con atención: Mantenga las herramientas cortantes filosas y limpias. Las herramientas bien mantenidas y con sus filos en buen estado reducen el riesgo de bloqueos y son también más fáciles de controlar.

Verifique que no haya una mala alineación o un bloqueo de partes móviles, partes rotas, vibraciones, sonidos anormales o cualquier otra condición que pueda afectar la normal operación de la máquina: Si hay daños haga reparar la máquina antes de usarla. Muchos accidentes son causados por máquinas con un mantenimiento inadecuado o nulo.

Use solamente accesorios compatibles y recomendados por el fabricante de su modelo: Accesorios que funcionan para una máquina pueden ser peligrosos cuando son usados en otra máquina.

No altere o mal use la máquina: Esta máquina fue construida con precisión. Cualquier alteración o modificación no especificada es un mal uso y puede resultar en una situación de peligro.

Cumplir y respetar todos estos simples detalles harán que usted disfrute de todas las ventajas ofrecidas por su máquina durante mucho tiempo.

ANOTACIONES

REPARACION Y MANTENIMIENTO

REPARACIÓN

La reparación de la herramienta debe ser llevada a cabo **solamente por un personal de reparaciones calificado**. La reparación o el mantenimiento realizado por una persona no calificada puede generar peligro de lesiones. Eventualmente también anulara la cobertura de la Garantía.
Cuando esté reparando la máquina use únicamente partes de reemplazo idénticas. Siga las instrucciones en la sección de mantenimiento de este manual. El uso de partes no autorizadas o la falta en el seguimiento de las instrucciones de mantenimiento pueden ocasionar el riesgo de una descarga eléctrica o lesiones.

ADVERTENCIA
Antes de limpiar o realizar cualquier mantenimiento, la herramienta debe ser desconectada de la fuente de energía. El método de limpieza más efectivo puede ser soplar con aire comprimido seco. Siempre use anteojos protectores cuando esté limpiando la máquina con aire comprimido.

MANTENIMIENTO GENERAL

Antes de cada uso inspeccione su máquina, el interruptor y el cable para ver si están dañados.

Verifique: que no tenga partes dañadas, faltantes o gastadas. Chequee si hay tornillos faltantes, mala alineación o anormalidad en las partes móviles, o cualquier otra condición que pueda afectar la operación.

Si ocurre: una vibración anormal o un ruido anormal, apague la máquina inmediatamente y resuelva este problema antes de futuros usos.

Examine frecuentemente: los colectores de la herramienta. Su buen estado hace que la herramienta sea segura. Cuando sea necesariohaga revisar su equipo por personal autorizado.

LIMPIEZA

Mantenga la empuñadura y el mango auxiliar de su máquina limpio, seco y libre de aceite y grasa. Use solamente un limpia-dor neutro y un paño suave y húmedo para limpiar la máquina. Muchos productos de limpieza del hogar contienen químicos los cuales pueden dañar seriamente el plástico y otras partes aisladas. Las ventilaciones y conectores deben ser mantenidos limpios. No intente limpiar introduciendo objetos punzantes a través de las aberturas.

INFORMACIÓN IMPORTANTE

Cuando se disponga a usar cualquier herramienta: SIEMPRE utilice el equipamiento de seguridad recomendado, incluidos gafas o visera de seguridad, protectores auditivos y ropa protectora, incluidos los guantes y calzado de seguridad. Utilice una mascarilla o protección respiratoria si la maquina genera polvo o partículas que puedan permanecer suspendidas en el aire, especialmente cuando está sobre el nivel de su cabeza.

Si tiene dudas: no conecte la herramienta. ASESORESE convenientemente.

La herramienta solo debe utilizarse para su finalidad establecida: Cualquier uso distinto de los mencionados en este manual se considerará un caso de mal uso.

EL USUARIO, y no el fabricante, SERA RESPONSABLE DE CUALQUIER DAÑO O LESION: deterioro, rotura o desgaste prematuro resultante de esos casos de uso inapropiado, incluyendo el mal uso, mantenimiento inadecuado o nulo y cuidados insuficientes.

Para utilizar adecuadamente su herramienta: debe cumplir las regulaciones de seguridad, las indicaciones de montaje y las instrucciones de uso que se incluyen en este Manual. Quienes utilicen una maquina o realicen su mantenimiento deben conocer este manual y estar informados de sus peligros potenciales.

Los niños y las personas débiles NO DEBEN UTILIZAR esta herramienta: Debe supervisarse a los niños en todo momento si están en la zona en la que se está utilizando la herramienta.

También es imprescindible: que cumpla las regulaciones de prevención de accidentes vigentes. Esto es extensible a las

normas generales de seguridad e higiene laboral.

El fabricante no será responsable: de ninguna modificación realizada a la herramienta ni de daños derivados de dichas modificaciones. Ni siquiera cuando la herramienta se utilice según se indica es posible eliminar todos los factores de riesgo residuales. El usuario deberá estar siempre atento y alerta mientras utiliza una máquina.

Antes de utilizar una herramienta: deberá familiarizarse con los comandos y funciones específicas de la misma, de este modo podrá mantener total control durante su funcionamiento.

INSPECCION DE PRE ENSAMBLE

Desembalaje: Remueva el producto de la caja y examínelo cuidadosamente. No deseche el cartón o cualquier material de embalaje hasta que todas las partes sean examinadas. Si la desembalar el producto detecta algún daño derivado del transporte NO LA PONGA EN MARCHA

ANOTACIONES

APLICACIONES GENERALES

Este equipo esta diseñado para la elevación de vehículos y automotores con un peso total igual o inferior al indicado en la placa técnica , ver cuadro de CARACTERÍSTICAS

De esta manera, el crique hidráulico permite al mecánico quitar, cambiar neumáticos o simplemente para revisar los sistemas de frenos, examinar daños en el chasis o revisar tubos de escape, entre otras aplicaciones.

INTRODUCCIÓN

Un crique hidráulico automotriz utiliza la hidráulica para elevar y bajar vehículos pesados, generalmente automóviles, SUV´s y Pick-ups livianas.
Este tipo de crique se debe instalar siempre sobre superficies FIRMES y NIVELADAS durante su uso.
Cada crique hidráulico automotriz tiene una capacidad de elevación para diferentes pesos, usted debe seleccionar la capacidad de su crique de acuerdo al peso indicado en el manual del vehículo.
Preste especial atención a la carga que tenga sobre el vehículo, en caso de que la carga exceda la del equipo por favor no utilice el crique, o descargue el vehículo antes de ponerlo en uso.
El sistema de elevación hidráulica se puede utilizar para elevar fácilmente vehículos pesados simplemente bombeando el brazo largo que se extiende desde el cuerpo del crique.

INSTRUCCIONES DE USO

Para Elevar: Gire la palanca de elevación hacia la DERECHA hasta que llegue al final, luego inicie el movimiento para que la bomba eleve al vehículo. Inmediatamente después de lograr la elevación requerida **COLOQUE** caballetes para mantener esa posición.
NUNCA se coloque por debajo de un vehículo u objeto elevado por este crique sin colocar previamente un caballete.

Para Descenso: libere levemente la válvula, girando la palanca en sentido contrario, teniendo la precaución de hacerlo progresivamente para que el descenso sea suave.

DATOS TÉCNICOS

MODELO	601.CCP2500
MARCA	SALKOR
SECTOR	PROFESIONAL
CARGA MÁXIMA ADMISIBLE	2500KG.
ALTURA MINIMA	70MM.
ALTURA MAXIMA	505MM.
LONGITUD DE LA PALANCA	1150MM.
PESO NETO	31.5KG.
DIMENSIONES	668 X 340 X 280MM.
GARANTÍA	12 MESES
ORIGEN	CHINA

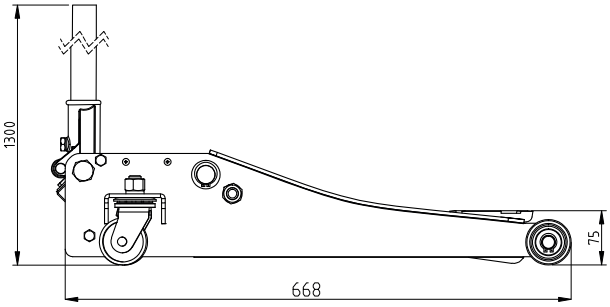

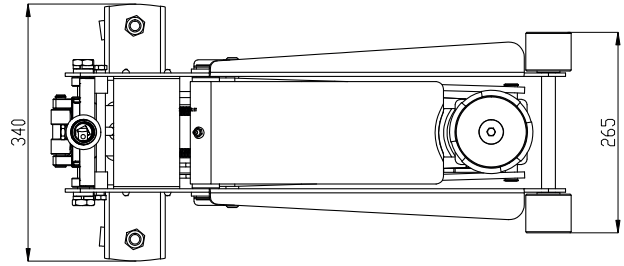

SEGURIDAD PERSONAL

1. Lea, comprenda y siga todas las instrucciones de USO y también de **SEGURIDAD** antes de utilizar este dispositivo.

2. No exceda **NUNCA** la capacidad de carga máxima.

3. Utilizar únicamente en superficies firmes y niveladas.

4. Este dispositivo es solo para elevación. Inmediatamente después de elevar, apoyar el vehículo con los medios apropiados. Recomendamos **CABALLETES** de la linea **SALKOR**.

5. No mueva, desplace ni arrastres el vehículo mientras esté sobre el crique.

6. No modifique, intervenga o reemplace la válvula de seguridad.

7. Usa gafas de seguridad aprobadas por ANSI y guantes de trabajo apropiados durante el uso.

8. Mantente alejado de la carga mientras se efectúa la elevación y descensos.

9. Descienda la carga lentamente.

10. No apto para fines relacionados con aeronaves.

11. **INMOVILIZAR** el siempre el vehículo. Aplicar el freno de mano y calzar las ruedas antes de elevarlo.

12. Elevar el vehículo únicamente en los puntos de apoyo del chasis recomendado por el fabricante.

13. Inspeccionar antes de cada uso; no lo use si observa piezas están sueltas o dañadas.

14. Al dar servicio al dispositivo, consulta la lista de piezas específicas del producto y el diagrama adjunto. Sigue las instrucciones en la sección "Inspección, Mantenimiento y Limpieza" de este manual. El uso de piezas no autorizadas o el incumplimiento de las instrucciones de mantenimiento es un riesgo de lesiones y anular cualquier garantía aplicable.

15. Mantén las etiquetas y placas del dispositivo en buen estado. Estas contienen información importante. Si están ilegibles o faltan, ponte en contacto con tu vendedor para obtener un reemplazo.

16. Antes de usar, lee el manual de instrucciones del fabricante para el vehículo (u objeto) que vas a elevar.

17. Cuando eleves solo una rueda, apoya la carga de inmediato con un soporte de crique (**no incluido**) colocado debajo del lado del vehículo que vas a elevar. Alinea la cabeza del soporte de crique directamente debajo del vehículo o el punto de elevación recomendado.

18. Cuando eleves el extremo frontal o trasero completo de un vehículo, apoya la carga de inmediato con dos soportes (caballetes o similar) de crique. Alinea las cabezas de los soportes de crique directamente debajo del chasis del vehículo o los puntos de elevación recomendados. Además, ajusta los soportes de crique a la misma altura.

19. NUNCA, No trabajes debajo del vehículo sin apoyarlo adecuadamente con soportes de crique.

DESPIECES
EXPANSOR HIDRÁULICO

POS	CÓDIGO	DESCRIPCIÓN	CANT
1	CCP2500R1001	PALANCA, PARTE SUPERIOR	1
2	CCP2500R1002	PERNO UNION EXTERIOR	1
3	CCP2500R1003	PALANCA, PARTE INFERIOR	1
4	CCP2500R1004	PROTECTOR DEL MANGO	1
5	CCP2500R1005	RETEN DEL EJE	1
6	CCP2500R1006	TORNILLO DE FIJACIÓN DEL MANGO	1
7	CCP2500R1007	RODILLO	1
8	CCP2500R1008	EJE DEL RODILLO	1
9	CCP2500R1009	TOMA DE MANGO	1
10	CCP2500R1010	TORNILLO	4
11	CCP2500R1011	ARANDELA DE RESORTE	2
12	CCP2500R1012	TORNILLO DEL MANGO	2
13	CCP2500R1013	ARANDELA DE RESORTE	4
14	CCP2500R1014	PERNO HEXAGONAL EXTERIOR	4
15	CCP2500R1015	PERNO HEXAGONAL EXTERIOR	4
16	CCP2500R1016	ARANDELA DE RESORTE	4
17	CCP2500R1017	RUEDA GIRATORIA	2
18	CCP2500R1018	PERNO DE BIELA LARGO	2
19	CCP2500R1019	RESORTE DE TENSIÓN	2
20	CCP2500R1020	RETEN DEL EJE	4

POS	CÓDIGO	DESCRIPCIÓN	CANT
21	CCP2500R1021	BIELA LARGA	2
22	CCP2500R1022	ARANDELA PLANA	2
23	CCP2500R1023	RUEDA DELANTERA	2
24	CCP2500R1024	BRAZO DE ELEVACIÓN	1
25	CCP2500R1025	PLATO DE APOYO	1
26	CCP2500R1026	TORNILLO DE APOYO	1
27	CCP2500R1027	ENGRASADOR - ALEMITE	1
28	CCP2500R1028	PANELES SOLDADOS	1
29	CCP2500R1029	EJE DE CONEXIÓN DEL VÁSTAGO DEL PISTÓN	1
30	CCP2500R1030	BOMBA	1
31	CCP2500R1031	TUERCA HEXAGONAL EXTERIOR	2
32	CCP2500R1032	ARANDELA DE RESORTE	4
33	CCP2500R1033	PASADOR DE CHAVETA	1
34	CCP2500R1034	EJE DE ELEVACIÓN	1
35	CCP2500R1035	RETEN DEL EJE	2
36	CCP2500R1036	TUERCA HEXAGONAL EXTERIOR	2
37	CCP2500R1037	TAPA PROTECTORA CILINDRO	2
38	CCP2500R1038	VARILLA LIMITADADOR	2
39	CCP2500R1039	TAPA AREA VALVULAS	1

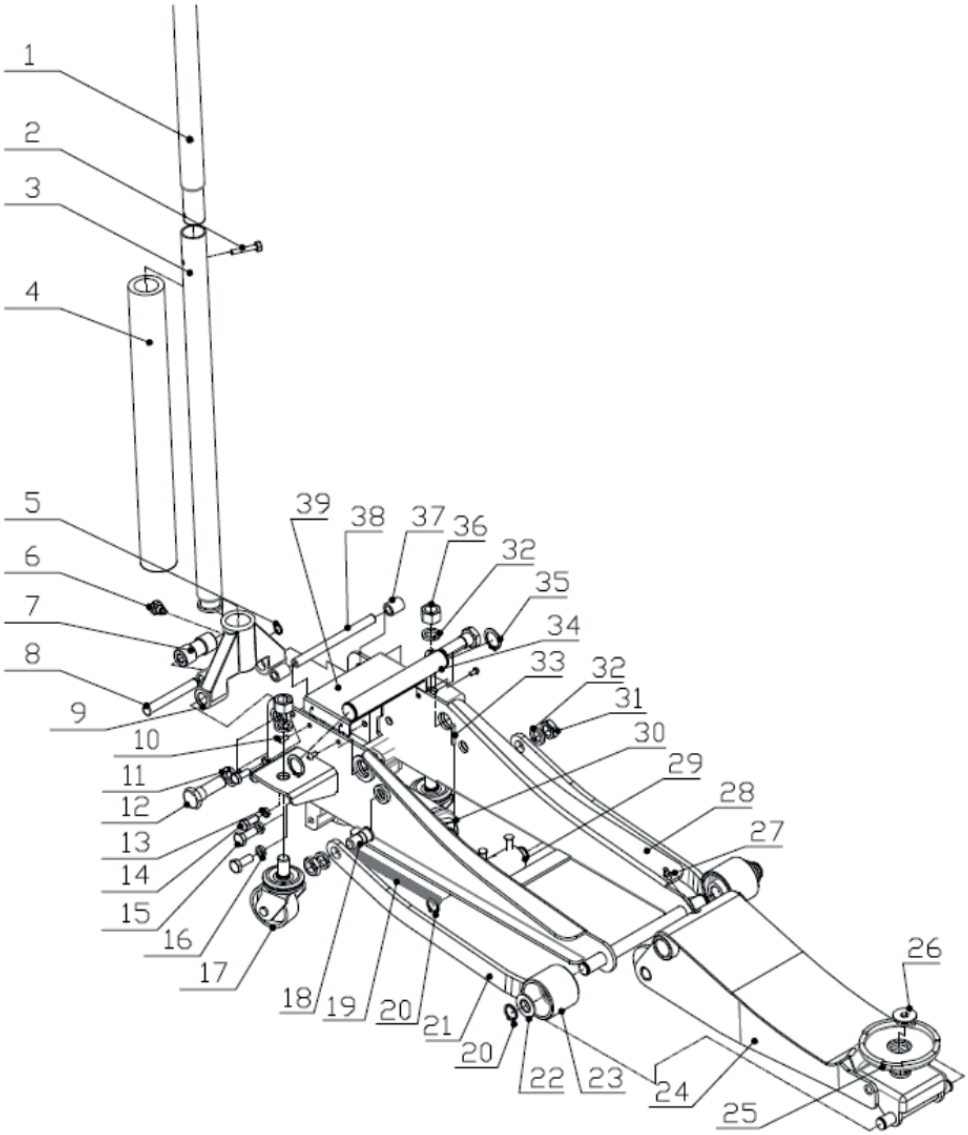
1
2
3
4
5
6
7
8
9
10
11
12
13
14
15
16
17
18
19
20
21
20
22
23
24
25
26
27
28
29
30
31
32
33
34
35
32
36
37
38
39

CUIDADOS Y MANTENIMIENTO

NIVEL DE ACEITE

Importante: Cuando agregue o reemplace el aceite, SIEMPRE utiliza un aceite hidráulico de crique de buena calidad.
NO uses líquido de frenos hidráulicos, alcohol, glicerina, detergente, aceite de motor o aceite sucio. El uso de un fluido incorrecto puede y causara daños internos graves a tu crique.

AGREGAR ACEITE

- Colocar el crique en una superficie nivelada y bajar completamente la cabeza de elevación. (El pistón quedará completamente dentro). Retirar el tapón del llenado de aceite del depósito.
- El aceite debe llenarse hasta el nivel aproximado de 5 mm por encima del cilindro interno, visto desde el agujero de llenado de aceite. Si está bajo, agrega aceite según sea necesario.
- Vuelve a instalar el tapón del llenado de aceite. El crique ahora está listo para usar.

LUBRICACIÓN

- Agrega aceite lubricante a todas las piezas móviles según sea necesario.

PREVENCIÓN DEL ÓXIDO

- Revisa el pistón y el émbolo de la bomba mensualmente en busca de signos de óxido o corrosión. Límpialos según sea necesario, pasando un paño aceitado.
- Cuando no esté en uso, SIEMPRE guarda el crique con la cabeza de elevación completamente baja.

REEMPLAZO DE ACEITE

- Para drenar el aceite, retira el tornillo del llenado de aceite y abre la válvula de liberación. Voltea el crique y drenar el aceite viejo a través del agujero de llenado de aceite.
Nota: Desecha el aceite hidráulico de acuerdo con las regulaciones locales para la disposición final de hidrocarburos.
- Llena nuevamente con aceite nuevo a través del agujero de llenado de aceite.
NO permitas que entre suciedad o materiales extraños en el sistema hidráulico durante el llenado.
- Después de volver a llenar es necesario PURGAR el sistema y así eliminar cualquier burbuja de aire del sistema hidráulico, abriendo la válvula de liberación y bombeando rápidamente la manivela del crique varias veces.
- Vuelve a instalar el tornillo del llenado de aceite y el crique estará listo para usar.

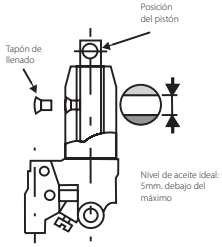

GARANTÍA · CONDICIONES GENERALES

En su carácter de IMPORTADOR, garantiza este producto durante el período indicado en el CUADRO DE DATOS TÉCNICOS, contados desde la fecha de compra asentada en esta GARANTÍA y acompañada de la FACTURA de compra.

1. Las herramientas eléctricas ESTÁN GARANTIZADAS contra eventuales DEFECTOS O FALLAS DE FABRICACIÓN debidamente comprobados.

2. Dentro del período de GARANTÍA de las piezas o componentes que se compruebe, a juicio exclusivo de nuestros técnicos, que presenten defectos de fabricación o fallas de funcionamiento, serán reemplazadas, reparadas o sustituidas en forma gratuita por los servicios mecánicos oficiales contra la presentación de este CERTIFICADO de GARANTÍA y la FACTURA DE COMPRA, esto último es una CONDICIÓN EXCLUYENTE para la aplicación de la GARANTÍA

3. Para efectivizar el cumplimiento de la GARANTÍA, el comprador podrá optar por presentar el producto en cualquiera de nuestros servicios mecánicos oficiales. En aquellos casos en que el producto deba ser transportado al servicio mecánico más cercano deberá previamente comunicarse con SERVICIO TECNICO o con nuestro Servicio Central al (0249) 440-2000 interno 1600 (conmutador), a los efectos de coordinar el traslado.

4. Efectuado el pedido de GARANTÍA, el Servicio Autorizado debe entregar al cliente un COMPROBANTE debidamente confeccionado, donde además debe figurar el plazo máximo de cumplimiento del mismo, con el cual el cliente puede efectuar el reclamo.

5. El plazo máximo de cumplimiento de la reparación efectuada durante la vigencia de la GARANTÍA, será de 30 días a partir de la recepción del pedido efectuado por el comprador, con la exclusión de aquellas reparaciones que exijan piezas y/o repuestos importados, casos estos en que el plazo de cumplimiento será de 60 días y el tiempo de reparación quedará condicionado a las normas vigentes de importación de partes. El tiempo que demandare el cumplimiento de la GARANTÍA será adicionado al plazo original de vigencia.

ATENCIÓN:

QUEDA EXPRESAMENTE ACLARADO E INFORMADO QUE SE EXCLUYEN DE LA COBERTURA POR GARANTÍA A LOS DEFECTOS ORIGINADOS POR:

6. Uso inadecuado, abusivo o fuera de las posibilidades de la máquina.

7. Instalaciones eléctricas deficientes o inadecuadas.

8. Conexión de la máquina en voltajes incorrectos. Eliminar la ficha original de alimentación eléctrica (para modelos en los que venga provista de origen)

9. Desgaste natural de las piezas.

10. Los daños ocasionados por aguas duras o sucias y

los daños ocasionados por el funcionamiento en seco en hidrolavadoras y bombas de agua.

11. Daños por golpes, ingreso de materiales extraños al interior del equipo, aplastamiento o abrasión.

12. En los motores nafteros de ciclo de 2 Tiempos, los daños ocasionados por mezclas incorrectas de nafta-aceite, lubricantes inapropiados, combustible inapropiado, combustible de mala calidad o contaminados.

13. En los motores de ciclo de 4 Tiempos nafta o Diesel según corresponda, los daños ocasionados por combustible inapropiado, combustible de mala calidad o contaminados y falta de lubricación total o parcial y el uso de lubricantes inapropiados.

ATENCIÓN · MUY IMPORTANTE

Leer y atender todas las INDICACIONES detalladas en el MANUAL DE USUARIO y a las recomendaciones bridadas por el comercio donde adquirió el producto harán de su compra una buena inversión, dedique unos minutos a familiarizarse con el producto antes de utilizarlo.

14. ESTA GARANTÍA CADUCA AUTOMÁTICAMENTE SI LA HERRAMIENTA FUE INTERVENIDA POR TERCEROS.

15. Las máquinas eléctricas sólo deberán ser conectadas a la red del voltaje indicado en la chapa de identificación de la máquina.

16. Las máquinas de soldadura tienen un consumo eléctrico muy elevado, acondicione apropiadamente su instalación y ficha toma corriente.

17. Conserve este certificado de GARANTÍA, junto con la FACTURA DE COMPRA para futuros reclamos.

18. Si tiene alguna duda sobre el funcionamiento o procedimiento de puesta en marcha consulte vía mail a: serviciotecnico@bulonfer.com.ar o telefónicamente al importador.

19. SI LA MÁQUINA DEBE ENVIARSE A SERVICIO TÉCNICO YA SEA PARA SU REPARACIÓN EN GARANTÍA, SERVICE O CUALQUIER OTRA CIRCUNSTANCIA, la misma DEBERÁ ENVIARSE EN SU EMBALAJE ORIGINAL. Le recordamos que no se reconocerá ningún importe en concepto de resarcimiento si el mismo sufriera en su traslado algún faltante, daño y/o rotura por falta del embalaje correspondiente. Además, le solicitamos que coloque un breve detalle de la falla para orientar al técnico en la revisión del producto. Consulte la nómina de servicios técnicos autorizados en nuestro departamento de Atención Al Cliente: (0249) 440-2000 interno 1600 o en nuestra página web: Bulonfer.com

MODELO: _____

FECHA DE COMPRA: _____

DIRECCIÓN: _____

N° SERIE: _____

COMERCIO VENDEDOR: _____

SALKOR

MANUAL DE USUARIO

CARRO CRIQUE 2.5 TONELADAS

MODELO

CCP2500

Bulonfer.com/**Salkor**