SALKOR

MANUAL DE USUARIO

SOLDADORA INVERTER ELECTRODO HOGAR

MODELOS

IEH1000

IEH1300

Lea, entienda y siga todas las instrucciones de seguridad de este manual antes de usar esta herramienta. La imagen es sólo ilustrativa, el producto puede variar.

Bulonfer.com/**Salkor**

SOLDADORA
ELECTR

→ SALKORMANUALUSUARIO

INVERTER

TRODO

ÍNDICE

CAPITULO I

Introducción
Normas Generales
Seguridad Eléctrica
Seguridad Personal
Especificaciones tècnicas
Reparacion Y Mantenimiento
Información Importante
Cables De Extensión
Inspeccion De Pre Ensamble

CAPITULO II

Instrucciones de operacion
Mantenimiento
Caracteristicas Tecnicas
Despiece

CAPITULO III

Garantía , Términos Y Condiciones

SÍMBOLOS DE SEGURIDAD

	Lea el manual de usuario		Símbolo de alerta seguridad
	Use protección ocular		Riesgo eléctrico
	Use protección auditiva		Corriente alterna
	Use protección respiratoria		Corriente directa
	Use casco de seguridad		Aislación Clase II
	Use botas de seguridad		Terminales de conexión a tierra
	Use guantes de seguridad	RPM	Revoluciones por minuto$^{(-1)}$

PROTECCIÓN DEL MEDIO AMBIENTE

Separación de desechos: Este producto no debe desecharse con la basura doméstica normal. Si llega el momento de reemplazar su producto o este ha dejado de tener utilidad para usted, asegúrese de que se deseche por separado.
La separación de desechos de productos usados y embalajes permite que los materiales puedan reciclarse y reutilizarse. La reutilización de materiales reciclados ayuda a evitar la contaminación medioambiental y reduce la demanda de materias primas.

LAS CARACTERÍSTICAS DE SU **HERRAMIENTA** HARÁN QUE SU **TRABAJO** SEA MÁS RÁPIDO Y FÁCIL. **SEGURIDAD**, **COMODIDAD** Y **CONFIABILIDAD** FUERON LA PRIORIDAD PARA SU **DISEÑO**, HACIENDO MÁS **FÁCIL** SU **OPERACIÓN** Y MANTENIMIENTO.

ADVERTENCIA
lea atentamente el manual completo antes de intentar usar esta herramienta. Asegúrese de prestar atención a todos los consejos, avisos y las precauciones indicados en el manual.

NORMAS GENERALES

ÁREA DE TRABAJO

Mantenga su área de trabajo limpia y bien iluminada: Mesas desordenadas y zonas oscuras pueden causar accidentes.

No use la máquina en atmósferas explosivas: aléjese de líquidos inflamables, gases o polvo. Toda herramienta eléctrica genera chispas, las cuales pueden provocar incendios.

Observadores y visitantes deben mantenerse lejos de la máquina mientras la está operando: Las distracciones pueden causarle pérdidas de control.

SEGURIDAD ELÉCTRICA

No exponga la máquina a la lluvia o a condiciones de humedad: La entrada de agua en la máquina dañará su equipo y aumentará el riesgo de una descarga eléctrica accidental.

No abuse del cable de alimentación eléctrica: Nunca use el cable para mover o transportar la herramienta, nunca tirar del cable para sacarlo del tomacorriente. Mantenga el cable lejos del calor, de hidrocarburos y lubricantes, bordes filosos y/o partes móviles. Haga reemplazar los cables dañados por personal autorizado. Los cables dañados incrementan los riesgos de descarga eléctrica.

Si el cordón de alimentación se daña: deberá ser reemplazado por su representante de Servicio Técnico.

El enchufe de las herramientas debe coincidir con el tomacorriente: No lo modifique por ningún motivo. No utilice adaptadores para herramientas eléctricas que eliminan la toma a tierra. Los enchufes sin modificar y tomacorrientes que encajen correctamente reducen el riesgo de choque eléctrico.

Cuando se utiliza una herramienta eléctrica en el exterior: siempre hágalo con una extensión de cable adecuado para exteriores. Usar de un cable adecuado para exteriores disminuye el riesgo de shock eléctrico.

Toda instalación eléctrica: deberá ser realizada por un electricista calificado y cumplir con la Norma IEC 60364-1

ADVERTENCIA
Evite el contacto de su cuerpo con superficies que puedan realizar descargas a tierra tales como mesas metálicas, tuberías, radiadores, y refrigeradores, ya que estos contactos aumentan sus riesgos de una descarga eléctrica a través de su cuerpo.

SEGURIDAD PERSONAL

Manténgase alerta: mire lo que está haciendo y use el sentido común cuando esté usando la máquina. No use la herramienta cuando esté cansado o bajo la influencia de drogas, alcohol o medicación. Un momento de distracción mientras está operando la máquina puede tener como resultado una lesión seria.

Vístase correctamente: No use ropa floja o joyería. Recójase el pelo. Mantenga su pelo, vestimenta y guantes lejos de las partes móviles. La ropa suelta, joyería o el pelo largo pueden ser atrapados por las partes móviles.

Evite el arranque accidental: Asegúrese que el interruptor esté en la posición de apagado antes de enchufar la máquina. Llevar la máquina con el dedo en el interruptor de encendido o enchufar máquinas que tengan el interruptor en la posición de encendido aumenta el riesgo de accidentes.

Procure tener siempre control sobre la máquina: No sobre extienda su distancia con la máquina. Utilice calzado y vestimenta de seguridad siempre. Un calzado y vestimenta adecuados permite un mejor control de la herramienta en situaciones inesperadas.

Use el equipo de seguridad específico para la actividad: a realizar. Siempre use protección ocular y Guantes de seguridad. Máscara para polvo, zapatos de seguridad antideslizantes, casco, y/o protección auditiva, bien colocadas y en buenas condiciones.

Antes de conectar la herramienta a una fuente de energía: asegúrese que el voltaje de provisión sea el mismo que el mencionado en la etiqueta de la herramienta. Una fuente de potencia diferente que la especificada para la máquina puede ocasionar lesiones serias para el usuario y también puede dañar a la máquina.

USO Y CUIDADO DE LA MÁQUINA

Si Ud. no conoce específicamente las funciones, capacidades y riesgos derivados del uso de su máquina: lo invitamos a que se contacte con nuestro soporte técnico antes de utilizarla, Ud. Debe primar su seguridad, integridad física y bienestar ante toda situación.

Use mordazas o cualquier otro dispositivo de soporte

para asegurar y apoyar la pieza de trabajo a una plataforma estable: Sostener la pieza de trabajo con las manos o contra su cuerpo es inseguro y puede generar una pérdida de control.

No fuerce la máquina: Use la máquina correcta para la aplicación para cada trabajo. La selección de la máquina correcta realizará mejor y de manera más segura el trabajo para el cual fue diseñada.

No use la máquina si el interruptor de encendido no enciende o apaga: Cualquier máquina que no pueda ser controlada con el interruptor es peligrosa y debe ser reparada.

Desconecte el enchufe de la fuente de energía antes de hacer algún ajuste, cambiar accesorios o guardar la máquina: Estas medidas preventivas reducen el riesgo de que la máquina se encienda accidentalmente.

Almacene las máquinas eléctricas fuera del alcance de los niños y cualquier otra persona que no esté capacitada para su manejo: Las herramientas son peligrosas en manos de usuarios que no están debidamente capacitados para su uso.

Realice el mantenimiento a sus herramientas con atención: Mantenga las herramientas cortantes filosas y limpias. Las herramientas bien mantenidas y con sus filos en buen estado reducen el riesgo de bloqueos y son también más fáciles de controlar.

Verifique que no haya una mala alineación o un bloqueo de partes móviles, partes rotas, vibraciones, sonidos anormales o cualquier otra condición que pueda afectar la normal operación de la máquina: Si hay daños haga reparar la máquina antes de usarla. Muchos accidentes son causados por máquinas con un mantenimiento inadecuado o nulo.

Use solamente accesorios compatibles y recomendados por el fabricante de su modelo: Accesorios que funcionan para una máquina pueden ser peligrosos cuando son usados en otra máquina.

No altere o mal use la máquina: Esta máquina fue construida con precisión. Cualquier alteración o modificación no especificada es un mal uso y puede resultar en una situación de peligro.

Es recomendable que use dispositivos de seguridad eléctrica en la red de alimentación: tal como un interruptor térmico y disyuntor diferencial, protegerán su salud y a su máquina.

Cumplir y respetar todos estos simples detalles harán que usted disfrute de todas las ventajas ofrecidas por su máquina durante mucho tiempo.

REPARACION Y MANTENIMIENTO

REPARACIÓN

La reparación de la herramienta debe ser llevada a cabo **solamente por un personal de reparaciones calificado**. La reparación o el mantenimiento realizado por una persona no calificada puede generar peligro de lesiones. Eventualmente también anulara la cobertura de la Garantía.
Cuando esté reparando la máquina use únicamente partes de reemplazo idénticas. Siga las instrucciones en la sección de mantenimiento de este manual. El uso de partes no autorizadas o la falta en el seguimiento de las instrucciones de mantenimiento pueden ocasionar el riesgo de una descarga eléctrica o lesiones.

MANTENIMIENTO GENERAL

Antes de cada uso inspeccione el taladro, el interruptor y el cable para ver si están dañados.

Verifique: que no tenga partes dañadas, faltantes o gastadas. Chequee si hay tornillos faltantes, mala alineación o anormalidad en las partes móviles, o cualquier otra condición que pueda afectar la operación.

Si ocurre: una vibración anormal o un ruido anormal, apague la máquina inmediatamente y resuelva este problema antes de futuros usos.

Examine frecuentemente: las escobillas (carbones) y los colectores de la herramienta. Su buen estado hace que la herramienta sea segura. Cuando la cantidad de chispas alrededor del colector aumente puede ser necesario el reemplazo de las escobillas (carbones) por personal autorizado.

LIMPIEZA

ADVERTENCIA
Antes de limpiar o realizar cualquier mantenimiento, la herramienta debe ser desconectada de la fuente de energía. El método de limpieza más efectivo puede ser soplar con aire comprimido seco. Siempre use anteojos protectores cuando esté limpiando la máquina con aire comprimido.

Mantenga la empuñadura y el mango auxiliar de su máquina limpio, seco y libre de aceite y grasa. Use solamente un limpiador neutro y un paño suave y húmedo para limpiar la máquina. Muchos productos de limpieza del hogar contienen químicos los cuales pueden dañar seriamente el plástico y otras partes aisladas. Las ventilaciones del motor deben ser mantenidas limpias. No intente limpiarla introduciendo objetos punzantes a través de las aberturas.

CUIDADO
No es permitido el uso de agentes químicos para limpiar la máquina. No use petróleo, laca, diluyentes de pintura o productos similares.

INFORMACIÓN IMPORTANTE

Cuando se disponga a usar cualquier herramienta: SIEMPRE utilice el equipamiento de seguridad recomendado, incluidos gafas o visera de seguridad, protectores auditivos y ropa protectora, incluidos los guantes y calzado de seguridad. Utilice una mascarilla o protección respiratoria si la maquina genera polvo o partículas que puedan permanecer suspendidas en el aire, especialmente cuando está sobre el nivel de su cabeza.

Si tiene dudas: no conecte la herramienta. ASESORESE convenientemente.

La herramienta solo debe utilizarse para su finalidad establecida: Cualquier uso distinto de los mencionados en este manual se considerará un caso de mal uso.

EL USUARIO, y no el fabricante, SERA RESPONSABLE DE CUALQUIER DAÑO O LESION: deterioro, rotura o desgaste prematuro resultante de esos casos de uso inapropiado, incluyendo el mal uso, mantenimiento inadecuado o nulo y cuidados insuficientes.

Para utilizar adecuadamente su herramienta: debe cumplir las regulaciones de seguridad, las indicaciones

de montaje y las instrucciones de uso que se incluyen en este Manual. Quienes utilicen una maquina o realicen su mantenimiento deben conocer este manual y estar informados de sus peligros potenciales.

Los niños y las personas débiles NO DEBEN UTILIZAR esta herramienta: Debe supervisarse a los niños en todo momento si están en la zona en la que se está utilizando la herramienta.

También es imprescindible: que cumpla las regulaciones de prevención de accidentes vigentes. Esto es extensible a las normas generales de seguridad e higiene laboral.

El fabricante no será responsable: de ninguna modificación realizada a la herramienta ni de daños derivados de dichas modificaciones. Ni siquiera cuando la herramienta se utilice según se indica es posible eliminar todos los factores de riesgo residuales. El usuario deberá estar siempre atento y alerta mientras utiliza una máquina.

Antes de utilizar una herramienta: deberá familiarizarse con los comandos y funciones específicas de la misma, de este modo podrá mantener total control durante su funcionamiento.

CABLES DE EXTENSIÓN

Reemplace los cables dañados inmediatamente: El uso de cables dañados puede dar descargas eléctricas, quemar o electrocutar.

Si es necesario un cable de extensión: debe ser usado un cable con el tamaño adecuado de los conductores. La tabla muestra el tamaño correcto para usar, dependiendo en la longitud del cable y el rango de amperaje especificado en la etiqueta de identificación de la máquina. Si está en duda, use el rango próximo más grande. Siempre use cables de extensión listados en UL y CSA.

220 V		
Rango de amperaje de la herramienta	Longitud del cable / Sección del conductor	
	15 Metros	30 Metros
3~6A. hasta 1300W.	2,00 mm^2	2,50 mm^2
6~8A. hasta 1800W.	2,50 mm^2	3,00 mm^2
8~11A. hasta 2400W.	3,00 mm^2	4,00 mm^2

INSPECCION DE PRE ENSAMBLE

Desembalaje: Remueva el producto de la caja y examínelo cuidadosamente. No deseche el cartón o cualquier material de embalaje hasta que todas las partes sean examinadas. Si la desembalar el producto detecta algún daño derivado del transporte NO LA PONGA EN MARCHA

CUIDADO
Para prevenir lesiones, si alguna parte de la maquina está faltando o está dañada, no lo ponga en funcionamiento hasta que las partes dañadas sean reparadas o reemplazadas por un personal autorizado.

ANOTACIONES

ESQUEMA DE CONTROL Y CONEXIÓN

PANEL FRONTAL

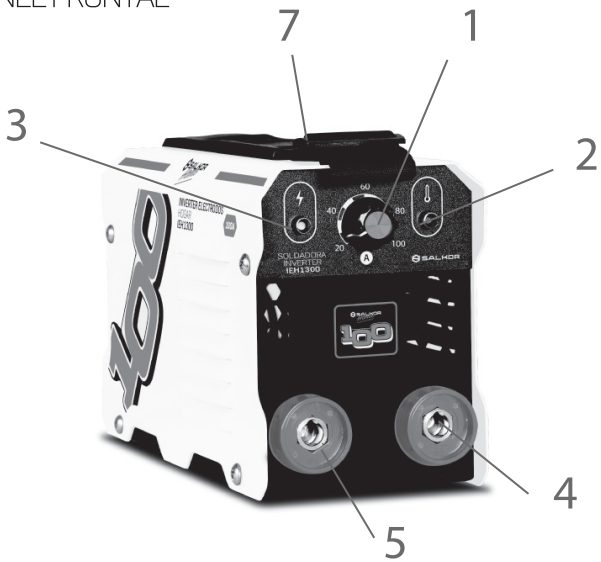

1. Perilla para el ajuste de la intensidad de la corriente.
2. Luz indicador de alarma, se enciende por sobre voltaje, sobre corriente o recalentamiento de la soldadora.
3. Indicador de Alimentación, se enciende cuando está conectada.
4. Conector de la salida negativa.
5. Conector de salida positiva.
6. Display digital (*según versión)
7. Correa de transporte / mango (*según versión)
8. Cable y pinza porta electrodos
9. Cable y pinza de masa

REGULADOR DE CORRIENTE

Con la perilla de ajuste de corriente, podrá seleccionar la corriente indicada de acuerdo al diámetro del electrodo y al espesor del material a ultilizar. De esta forma obtendrá el valor de corriente óptima para la soldadura que desee realizar.
Consejo practico: La corriente aproximada de soldadura es de 40 Amperes por milímetro de electrodo, por ejemplo, para soldar con varillas de 2.5 mm la corriente debe ser cercana a los 90 Amperes.
Tomando este rango como orientación usted podrá ajustar en más o en menos ese valor hasta obtener la regulación de potencia más conveniente para su trabajo.
Siempre debería intentar ajustar la potencia de soldadura trabajando sobre una pieza de descarte hasta lograr el ajuste correcto, de este modo se asegurará de que está listo para iniciar la soldadura.
Observando la placa técnica del electrodo a utilizar usted podrá saber qué tipo de polaridad requiere y también el mínimo de Corriente en Vacío, preste atención a este detalle porque le permitirá realizar trabajos de gran calidad.

NOTA: Estas características están sujetas a cambio respecto de la máquina provista.

INSTRUCCIONES DE OPERACIÓN

Antes de comenzar recuerde utilizar todos los elementos de protección personal para no sufrir quemaduras, las chispas producidas en el proceso de soldadura pueden generar quemaduras graves.

NUNCA SUELDE SIN MASCARA DE PROTECCION, ¡Los daños más frecuentes de la vista son producidos por realizar esta ACCIÓN IMPRUDENTE!, los parpados NO LO PROTEGEN DE LA RADIACION UV que emite el arco de soldadura.

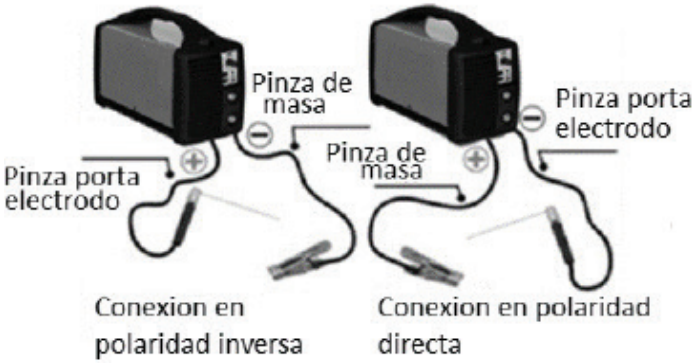

1.Conectar la pinza de masa a la máquina en la salida negativa (si va a utilizar Polaridad INVERSA) con el sistema de conexión rápida.
2.Fijar la pinza de masa a la pieza a soldar lo más cerca posible del punto donde desea realizar la soldadura, asegúrese de que la pinza hace un buen contacto con la pieza, es recomendable lijar la superficie donde se fije la pinza para un mejor contacto.
3.Después de haber realizado todas las conexiones eléctricas necesarias, sea de circuito de alimentación primario como de la soldadora, conectar la pinza porta electrodo en la salida positiva de la soldadora mediante el conector rápido.
4.Si su proceso de soldadura requiere Polaridad DIRECTA deberá modificar la ubicación de ambos terminales.
5.Fijar la parte descubierta del electrodo, en la pinza porta electrodo.
6.Encender el equipo y seleccione la corriente indicada de acuerdo al diámetro del electrodo y al espesor del material a utilizar con la perilla de ajuste de corriente.
7.Utilizar máscara de soldadura, en lo posible mascaras fotosensibles que son mejores para no dañar la visión al soldar.
8.Acercar el electrodo a la pieza. Proceder de la siguiente forma: Teniendo la máscara DELANTE DE LA CARA, intentar rozar la punta del electrodo sobre la pieza a soldar, siguiendo un movimiento como si se fuese a encender un fosforo(cerrillo); este es el método más correcto para cebar el arco.

MASCARA DE PROTECCION

USE SIEMPRE la máscara durante la soldadura para proteger los ojos y el rostro de las radiaciones luminosas producidas por el arco eléctrico y al mismo tiempo para poder observar la soldadura que realiza. Se recomienda utilizar máscaras fotosensibles para mayor protección de la visión.

ATENCIÓN: NO GOLPEAR el electrodo sobre la pieza; podría dañarse el revestimiento, haciendo más dificultosa la atracción del arco. Una vez conseguido el arco, intentar mantener una distancia de la pieza, equivalente al diámetro del electrodo utilizado y mantener esta distancia lo más constante posible, durante la ejecución de la soldadura, recordando así mismo, que la inclinación del electrodo, en sentido de avance, deberá ser de cerca de 20 o 30 grados.

ATENCIÓN: Emplear siempre una pinza para remover los electrodos consumidos para manejar las piezas, una vez soldadas, para evitar quemaduras.
La instalación de la ficha de alimentación de red debe ser realizada solo por personal calificado, y dimensionando la ficha y la red de alimentación para este tipo de máquinas que tienen un consumo eléctrico elevado.

ENTORNO DE LA OPERACIÓN

Rango de temperatura de uso: -10°C ~ +45°C.
Humedad relativa ideal inferior a 90% a 20°C.
Es preferible que la máquina se encuentre nivelada o que la inclinación no supere los 15°.
Evite que el residuo de amolado ingrese al equipo, si no lo está usando puede cubrirlo o
alejarlo de la zona de trabajo.
Proteja la máquina de la lluvia, la humedad y del sol directo o excesivo calor.
Los contenidos de polvo, ácidos corrosivos y gas en el aire no deben superar los valores normales.
No apoye la máquina en piso de tierra o que tengan polvo suelto ya que los ventiladores impulsaran el polvo dentro de la máquina y pueden causar daños irreversibles. Elévela al menos
30 cm.
Durante la soldadura cuide que la máquina reciba suficiente caudal de aire. La soldadora debe tener un espacio mínimo de 30 cm entre ella y la pared u objetos, para asegurar el correcto caudal de aire.

INSTALACIÓN Y AJUSTE

NOTA: Siga los siguientes pasos estrictamente durante la instalación.
La conexión a la fuente eléctrica debe hacerse antes de habilitar el interruptor. No lo use bajo la lluvia ni en sitios mojados.

NOTAS DE USO

Lea y comprenda todas las instrucciones antes de usar la máquina.
Aislación CLASE I, Conecte el cable de tierra de la maquina a la correspondiente en la ficha de 3 patas planas.
La corriente de alimentación es monofásica alterna, este equipo trabaja con el voltaje y frecuencia que figuran en la tabla de datos técnicos
Al apagar el interruptor no puede entregar ningún voltaje de salida.
No toque el electrodo de salida con ninguna parte de su cuerpo cuando la máquina esté conectada o hasta que se descargue el capacitor.
Antes de usar la soldadora todas las personas se deben mantener alejadas y no deben mirar la luz del arco sin protección ocular.
Asegure una buena ventilación de la máquina para mantener los valores de servicio.
Apague la alimentación cuando no suelde para economizar energía eléctrica.
Cuando funcione el protector corta corriente, no vuelva a restablecer el servicio hasta solucionar la causa de su funcionamiento; de otra forma el problema podría agravarse.

INSTRUCCIONES DE OPERACIÓN

ENCENDIDO DEL ARCO EN MMA:
Inicio de Arco: Coloque el electrodo derecho hasta hacer contacto con la pieza, y muévalo lentamente antes de formar el cortocircuito, rápidamente levántelo 1 a 2 mm y el arco de debería iniciarse. En la practica el movimiento es similar al que se realiza al intenta encender un fosforo.

TÉCNICA DE SOLDADURA

En la soldadura MMA de electrodo revestido hay tres movimientos básicos que se deben ejecutar con el extremo del electrodo: El electrodo se mueve hacia abajo para fundirse en una pileta a través de su eje; el electrodo se mueve en vaivén de izquierda a derecha el electrodo se mueve a lo largo del trabajo.
1.Movimiento del electrodo hacia abajo mientras se consume.
2.Vaivén de derecha a izquierda.
3.Avance a lo largo de la costura. Generalmente el Angulo del electrodo debe ser de aproximadamente 30° con respecto a la pieza.
El usuario puede elegir el movimiento del electrodo basado en la posición del trabajo, posición de las partes a unir, especificaciones del electrodo, corriente de soldadura y la habilidad del operador, etc. Durante el proceso de soldadura, el arco no se debe mantener demasiado alejado de la pieza porque provocaría la inestabilidad del arco, largas salpicaduras, pobre penetración, perforaciones, sopladuras, etc.
Si el arco es demasiado corto podría pegarse el electrodo.
En la soldadura MMA, la longitud del arco es de aproximadamente a 0,5 a 1,0 veces el diámetro del electrodo.

En los electrodos BÁSICOS, el largo del arco no alcanza a ser igual al diámetro y en los ÁCIDOS es igual al diámetro del electrodo. Algunos tipos de electrodos necesitan tensiones más elevadas para que se funda el recubrimiento satisfactoriamente (celulósicos y otros), Verifique que su máquina tiene una tensión de salida en vacío que cumpla con las especificaciones de cada electrodo en cuestión.
Si el electrodo se pega durante la soldadura, luego de 1,5 segundos se activa la protección para evitar que el electrodo se ponga al rojo y se queme su recubrimiento.

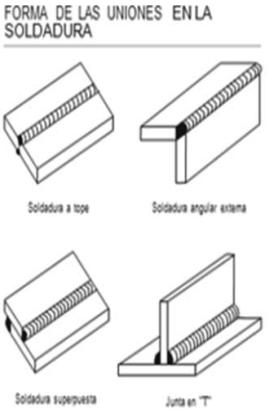

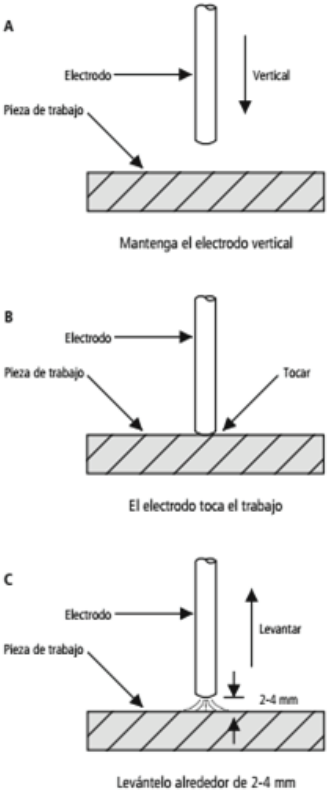

GUIA PARA IDENTIFICACION Y SOLUCIÓN DE PROBLEMAS

El indicador del interruptor no se encuentra encendido, el ventilador no funciona y no hay salida de corriente.	Asegúrese que el interruptor se encuentre encendido. Asegúrese que el cable de entrada se encuentre conectado.
El indicador se encuentra encendido, el ventilador no funciona y no hay salida de corriente.	1. La conexión a 220V no se estabiliza (el cable de entrada es muy delgado) o el cable de entrada está conectado la red eléctrica causando que la herramienta active su circuito de protección. Incremente la sección del cable y conecte firmemente el toma corriente. Apague la maquina 5-10 minutos y vuelva a encenderla. 2. Apague y prenda la herramienta en poco tiempo para verificar que el equipo de protección funcione correctamente. 3. Las fichas de conexión están sueltas en los bornes. Ajústelos nuevamente.
El ventilador funciona, la corriente de salida no se estabiliza, a veces es alta y a veces es baja.	Debe de llevar la máquina a un servicio técnico certificado.
El ventilador funciona y el indicador de funcionamiento anormal no se encuentra prendido, pero no hay salida de corriente.	Chequee si los componentes están bien conectados. Chequee si el conector de salida de la terminal está haciendo cortocircuito o mal conectado. Si el indicador verde no está encendido, contacte a un operador del servicio técnico. Si hay dudas con respecto al circuito eléctrico, contacte a un operador del servicio técnico.
El ventilador funciona y el indicador de funcionamiento anormal este encendido, pero no hay salida de corriente.	Está funcionando el protector de sobre corriente. Apague la herramienta y espere. Luego de que el indicador se apague, encienda la herramienta. Está funcionando la protección térmica. Deje la maquina encendida, espere unos 5 o 10 minutos y vuelva a trabajar. Si no funciona con lo explicado en el punto 1 y 2 debe de contactar a un servicio técnico para reparar el equipo.

DATOS TÉCNICOS

MODELO	IEH1000	IEH1300
MARCA	SALKOR	SALKOR
SECTOR	HOGAR	HOGAR
ALIMENTACIÓN	220V.-50HZ	220V.-50HZ
POTENCIA	5100 W	5200 W
CAPACIDAD DE ELECTRODO	1,6 - 2,5mm.	1,6 - 3,2mm.
RANGO DE AMPERAJE MMA	20-100A	20-130A
VOLTAJE EN VACIO	60V	60V
CLASE DE AISLACION	Clase I	Clase I
PESO	2,8kg.	3kg.
ELECTRODO	E6010 - E7018	E6010 - E7018

DESPIECE IEH1000

NUM	Código	Descripción	NUM	Código	Descripción
1	IEH1000R1001	Transistor 40N60	15	IEH1000R1015	Fusible 10A
2	IEH1000R1002	Disipador para transistor	16	IEH1000R1016	Placa de módulo
3	IEH1000R1003	Disipador para transistor	17	IEH1000R1017	Carcasa
4	IEH1000R1004	Capacitor electrolítico 330u 400V	18	IEH1000R1018	Cable de potencia
5	IEH1000R1005	Termistor 15P101	19	IEH1000R1019	Interruptor
6	IEH1000R1006	Relé 12V	20	IEH1000R1020	Placa inferior
7	IEH1000R1007	Disipador para diodo	21	IEH1000R1021	Cubierta de ventilador
8	IEH1000R1008	Diodo de alta recuperación 40N20	22	IEH1000R1022	Luz LED
9	IEH1000R1009	Capacitor electrolítico 475u 250V	23	IEH1000R1023	Potenciómetro
10	IEH1000R1010	Transformador	24	IEH1000R1024	Perilla de potenciómetro
11	IEH1000R1011	Transformador auxiliar	25	IEH1000R1025	Asiento de baquelita para conector rápido
12	IEH1000R1012	Conector de salida	26	IEH1000R1026	Luz LED de protección
13	IEH1000R1013	Transformador	27	IEH1000R1027	Correa de transporte
14	IEH1000R1014	Placa principal			

DESPIECE IEH1300

NUM	Código	Descripción	NUM	Código	Descripción
1	IEH1300R1001	Transistor 40N60	15	IEH1300R1015	Fusible 10A
2	IEH1300R1002	Disipador para transistor	16	IEH1300R1016	Placa de módulo
3	IEH1300R1003	Disipador para transistor	17	IEH1300R1017	Carcasa
4	IEH1300R1004	Capacitor electrolítico 330u 400V	18	IEH1300R1018	Cable de potencia
5	IEH1300R1005	Termistor 15P101	19	IEH1300R1019	Interruptor
6	IEH1300R1006	Relé 12V	20	IEH1300R1020	Placa inferior
7	IEH1300R1007	Disipador para diodo	21	IEH1300R1021	Cubierta de ventilador
8	IEH1300R1008	Diodo de alta recuperación 40N20	22	IEH1300R1022	Luz LED
9	IEH1300R1009	Capacitor electrolítico 475u 250V	23	IEH1300R1023	Potenciómetro
10	IEH1300R1010	Transformador	24	IEH1300R1024	Perilla de potenciómetro
11	IEH1300R1011	Transformador auxiliar	25	IEH1300R1025	Asiento de baquelita para conector rápido
12	IEH1300R1012	Conector de salida	26	IEH1300R1026	Luz LED de protección
13	IEH1300R1013	Transformador	27	IEH1300R1027	Correa de transporte
14	IEH1300R1014	Placa principal			

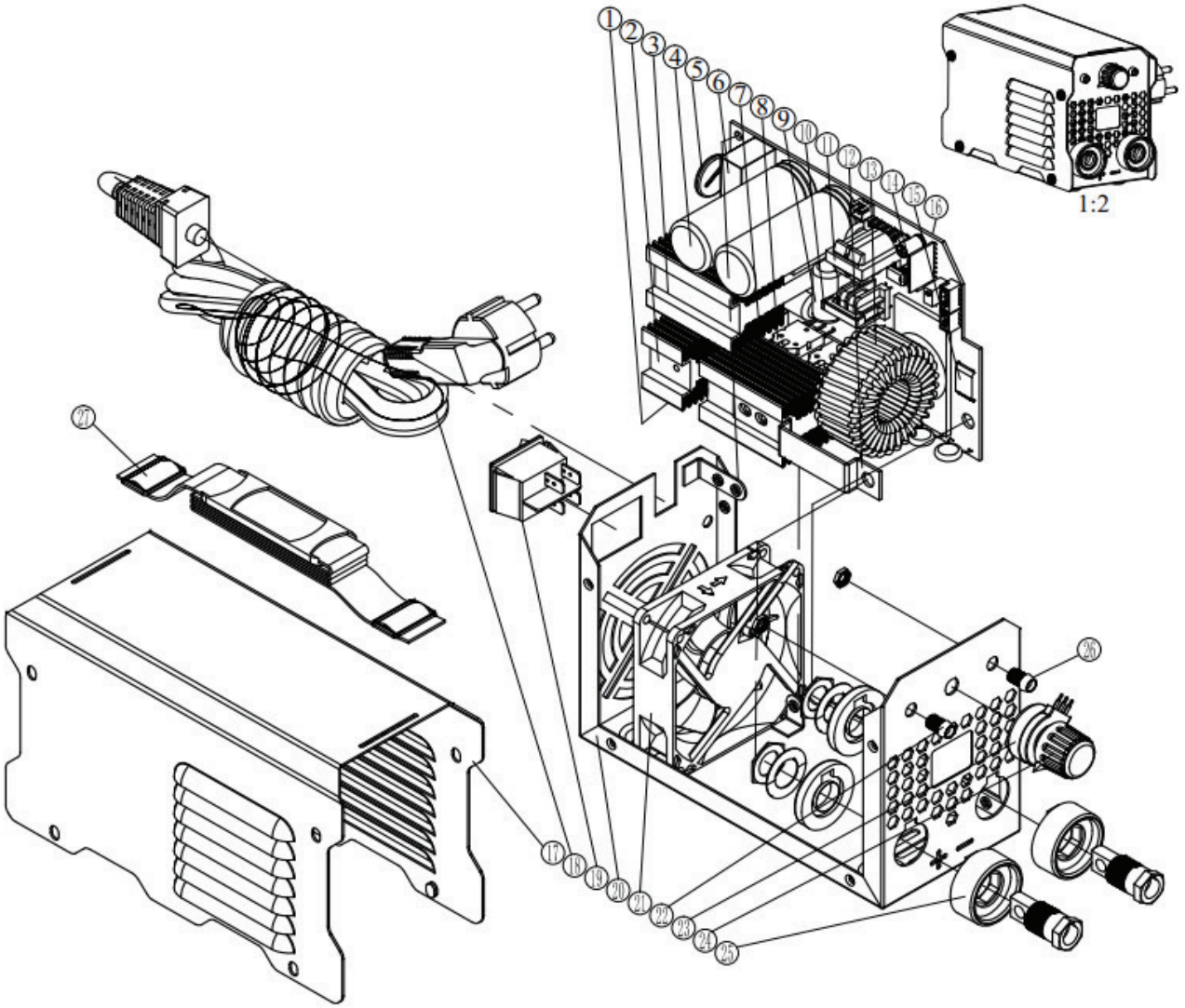
1:2

ANOTACIONES

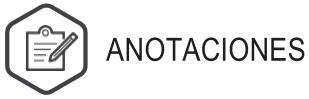
ANOTACIONES

ANOTACIONES

GARANTÍA • CONDICIONES GENERALES

En su carácter de IMPORTADOR, garantiza este producto durante el período indicado en el CUADRO DE DATOS TÉCNICOS, contados desde la fecha de compra asentada en esta GARANTÍA y acompañada de la FACTURA de compra.

1. Las herramientas eléctricas ESTÁN GARANTIZADAS contra eventuales DEFECTOS O FALLAS DE FABRICACIÓN debidamente comprobados.

2. Dentro del período de GARANTÍA de las piezas o componentes que se compruebe, a juicio exclusivo de nuestros técnicos, que presenten defectos de fabricación o fallas de funcionamiento, serán reemplazadas, reparadas o sustituidas en forma gratuita por los servicios mecánicos oficiales contra la presentación de este CERTIFICADO de GARANTÍA y la FACTURA DE COMPRA, esto último es una CONDICIÓN EXCLUYENTE para la aplicación de la GARANTÍA

3. Para efectivizar el cumplimiento de la GARANTÍA, el comprador podrá optar por presentar el producto en cualquiera de nuestros servicios mecánicos oficiales. En aquellos casos en que el producto deba ser transportado al servicio mecánico más cercano deberá previamente comunicarse con SERVICIO TECNICO o con nuestro Servicio Central al (0249) 440-2000 interno 1600 (conmutador), a los efectos de coordinar el traslado.

4. Efectuado el pedido de GARANTÍA, el Servicio Autorizado debe entregar al cliente un COMPROBANTE debidamente confeccionado, donde además debe figurar el plazo máximo de cumplimiento del mismo, con el cual el cliente puede efectuar el reclamo.

5. El plazo máximo de cumplimiento de la reparación efectuada durante la vigencia de la GARANTÍA, será de 30 días a partir de la recepción del pedido efectuado por el comprador, con la exclusión de aquellas reparaciones que exijan piezas y/o repuestos importados, casos estos en que el plazo de cumplimiento será de 60 días y el tiempo de reparación quedará condicionado a las normas vigentes de importación de partes. El tiempo que demandare el cumplimiento de la GARANTÍA será adicionado al plazo original de vigencia.

ATENCIÓN:

QUEDA EXPRESAMENTE ACLARADO E INFORMADO QUE SE EXCLUYEN DE LA COBERTURA POR GARANTÍA A LOS DEFECTOS ORIGINADOS POR:

6. Uso inadecuado, abusivo o fuera de las posibilidades de la máquina.

7. Instalaciones eléctricas deficientes o inadecuadas.

8. Conexión de la máquina en voltajes incorrectos. Eliminar la ficha original de alimentación eléctrica (para modelos en los que venga provista de origen)

9. Desgaste natural de las piezas.

10. Los daños ocasionados por aguas duras o sucias y

los daños ocasionados por el funcionamiento en seco en hidrolavadoras y bombas de agua.

11. Daños por golpes, ingreso de materiales extraños al interior del equipo, aplastamiento o abrasión.

12. En los motores nafteros de ciclo de 2 Tiempos, los daños ocasionados por mezclas incorrectas de nafta-aceite, lubricantes inapropiados, combustible inapropiado, combustible de mala calidad o contaminados.

13. En los motores de ciclo de 4 Tiempos nafta o Diesel según corresponda, los daños ocasionados por combustible inapropiado, combustible de mala calidad o contaminados y falta de lubricación total o parcial y el uso de lubricantes inapropiados.

ATENCIÓN · MUY IMPORTANTE

Leer y atender todas las INDICACIONES detalladas en el MANUAL DE USUARIO y a las recomendaciones bridadas por el comercio donde adquirió el producto harán de su compra una buena inversión, dedique unos minutos a familiarizarse con el producto antes de utilizarlo.

14. ESTA GARANTÍA CADUCA AUTOMÁTICAMENTE SI LA HERRAMIENTA FUE INTERVENIDA POR TERCEROS.

15. Las máquinas eléctricas sólo deberán ser conectadas a la red del voltaje indicado en la chapa de identificación de la máquina.

16. Las máquinas de soldadura tienen un consumo eléctrico muy elevado, acondicione apropiadamente su instalación y ficha toma corriente.

17. Conserve este certificado de GARANTÍA, junto con la FACTURA DE COMPRA para futuros reclamos.

18. Si tiene alguna duda sobre el funcionamiento o procedimiento de puesta en marcha consulte vía mail a: serviciotecnico@bulonfer.com.ar o telefónicamente al importador.

19. SI LA MÁQUINA DEBE ENVIARSE A SERVICIO TÉCNICO YA SEA PARA SU REPARACIÓN EN GARANTÍA, SERVICE O CUALQUIER OTRA CIRCUNSTANCIA, la misma DEBERÁ ENVIARSE EN SU EMBALAJE ORIGINAL. Le recordamos que no se reconocerá ningún importe en concepto de resarcimiento si el mismo sufriera en su traslado algún faltante, daño y/o rotura por falta del embalaje correspondiente. Además, le solicitamos que coloque un breve detalle de la falla para orientar al técnico en la revisión del producto. Consulte la nómina de servicios técnicos autorizados en nuestro departamento de Atención Al Cliente: (0249) 440-2000 interno 1600 o en nuestra página web: Bulonfer.com/Salkor

MODELO: _____

FECHA DE COMPRA: _____

DIRECCIÓN: _____

N° SERIE: _____

COMERCIO VENDEDOR: _____

SALKOR

MANUAL DE USUARIO

SOLDADORA INVERTER ELECTRODO HOGAR

MODELOS

IEH1000

IEH1300

Bulonfer.com/**Salkor**